ДЕТАЛИ СИСТЕМ ВЕНТИЛЯЦИИ

- Существуют как основные, так и вспомогательные элементы системы вентиляции. Только собранные воедино, они могут полноценно функционировать и создавать комфортные условия для работы и проживания. Некоторые элементы системы вентиляции находятся на поверхности и их назначение вполне очевидно, другие же скрыты.
- В каждом здании необходимо поддерживать определенное состояние воздушной среды, что достигается подачей чистого воздуха, имеющего требуемую температуру и влажность. С этой целью используют системы вентиляции. Они включают в себя устройства, необходимые для забора уличного воздуха, с последующей подачей для каждого помещения, и на конечном этапе, удаление уже отработанного.
- Обычно для оснащения вентиляционной системы требуется полная комплектация, и соответственно, поставка деталей систем — не поштучная, а партиями. Мы обеспечим грамотный подбор оборудования и выгодно сформируем заказ в требуемом объёме. Состав системы зависит от её типа. Наиболее часто применяются механические системы.
- Информация о деталях систем вентиляции, отличающихся по некоторым параметрам от стандартных, предоставляется по запросу.
- Приведенные данные могут изменяться и дополняться, самую свежую информацию вы найдете на нашем сайте.

ГИБКАЯ ВСТАВКА КРУГЛАЯ

Технические характеристики

Гибкие вставки предназначены для предотвращения передачи вибрации от вентилятора к воздуховодам, а также для снижения уровня шума. Вставка представляет собой гибкий рукав.

Примечание
Для D<800 мм применяется лента 45×60×45 мм,
Для D≥800 мм — 70×100×70 мм.

ГИБКАЯ ВСТАВКА ПРЯМОУГОЛЬНАЯ

Технические характеристики

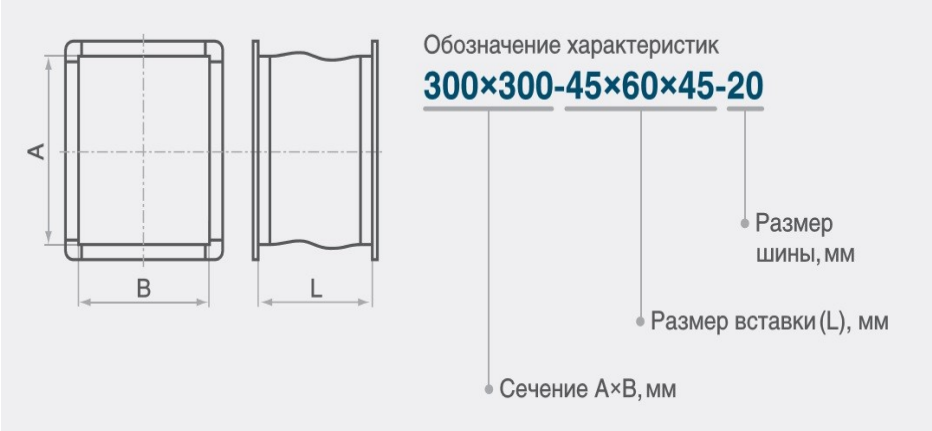

Примечание
При большей из сторон A, B<800 применяется лента 45×60×45 мм,
При большей из сторон A, B≥800 применяется лента 70×100×70 мм.

Гибкие вставки применяются при перемещении воздуха, не содержащего агрессивных примесей. Вставки можно применять при температурах окружающего воздуха от –40°C до +80°C.

ЗОНТ КРУГЛЫЙ

Технические характеристики

Зонт предназначен для защиты наружной части воздуховода от попадания в систему атмосферных осадков.

d, мм	D, мм	S, м^2	m, кг	t, мм
100	200	0,07	0,46	0,5
125	250	0,10	0,69	
160	300	0,13	0,93	
200	350	0,18	1,25	
250	450	0,24	1,90	0,7
280	500	0,32	2,22	
315	500	0,35	2,92	
355	600	0,48	4,40	
400	700	0,61	5,38	
450	750	0,69	6,29	
500	800	0,80	8,01	
560	900	1,00	9,76	
630	1000	1,37	15,15	1,0
710	1150	1,51	17,00	
800	1300	2,07	19,20	
900	1500	2,90	23,10	
1000	1700	3,30	31,28	
1120	1850	3,90	37,53	
1250	2000	4,80	46,20	

Примечание

Возможно изготовление зонтов по специальному заказу любого исполнения, в том числе с защитной сеткой (исполнение «С»).
В стандартном зонте h_1=D/4.

ЗОНТ ПРЯМОУГОЛЬНЫЙ

Технические характеристики

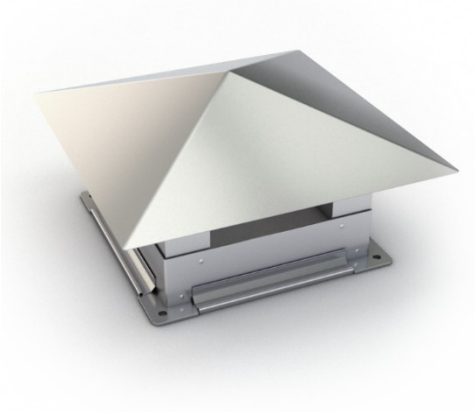

Зонт предназначен для защиты наружной части воздуховода от попадания в систему атмосферных осадков.

Примечание
В стандартном зонте:
Угол α=45,
H=h+h1+h2,
h1=h2,
h=50 мм.

Возможно изготовление зонтов по специальному заказу любого исполнения, в том числе с защитной сеткой (исполнение «С»).

A, мм	B, мм	C, мм	D, мм	h_1, мм	m, кг
100	100	300	300	45	2,40
150	100	350	300	53	2,40
	150	350	350	61	2,80
200	100	400	300	60	2,80
	150	400	350	70	3,20
	200	400	400	80	3,70
250	100	450	300	68	3,20
	150	450	350	79	3,70
	200	550	500	92	4,10
	250	550	550	101	4,50
300	100	600	400	80	4,70
	150	600	450	90	5,20
	200	600	500	100	5,80
	250	600	550	110	6,30
	300	600	600	120	6,90
400	150	700	450	105	6,30
	200	700	500	117	6,90
	250	700	550	129	7,40
	300	700	600	140	8,00
	400	700	700	163	9,10
500	150	800	450	120	7,40
	200	800	500	133	8,00
	250	800	550	147	8,50
	300	800	600	160	9,10
	400	800	700	187	10,20
	500	800	800	213	11,30
600	200	900	500	150	9,10
	250	900	550	165	9,60
	300	900	600	180	10,20
	400	900	700	158	11,30
	500	900	800	180	12,40
	600	900	900	203	13,50

A, мм	B, мм	C, мм	D, мм	h_1, мм	m, кг
800	250	1100	550	151	11,80
	300	1100	600	165	12,40
	400	1100	700	193	13,50
	500	1100	800	220	14,60
	600	1100	900	148	15,70
	800	1100	1100	303	17,90
1000	300	1300	600	195	14,60
	400	1300	700	228	15,70
	500	1400	900	252	16,80
	600	1400	1000	280	17,90
	800	1400	1200	336	20,10
	1000	1400	1400	392	22,20
1200	400	1600	800	256	25,60
	500	1600	900	288	27,10
	600	1600	1000	320	28,80
	800	1600	1200	320	31,90
	1000	1600	1400	373	35,10
	1200	1600	1600	427	38,20
1400	500	1800	900	270	28,00
	600	1800	1000	300	28,90
	800	1800	1200	360	32,76
	1000	1800	1400	420	37,14
	1200	1800	1600	480	45,36
1600	600	2000	1000	333	31,90
	800	2000	1200	343	37,44
	1000	2000	1400	400	43,20
	1200	2000	1600	457	51,84
1800	800	2200	1200	377	38,20
	1000	2200	1400	440	48,60
	1200	2200	1600	503	56,16
2000	1000	2400	1400	480	52,00
	1200	2400	1600	549	57,60

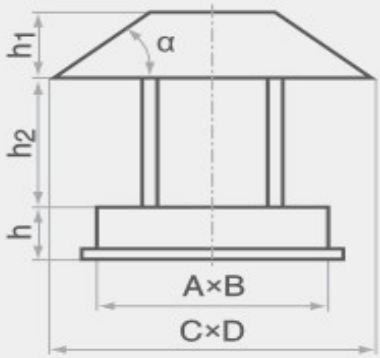

Обозначение характеристик

300×200/600×500-300-0,7-20

- Размер шины, мм
- Толщина стали t, мм
- Высота H, мм
- Сечение C×D колпака, мм
- Сечение A×B основы, мм

ДЕФЛЕКТОР

Технические характеристики

Дефлекторы служат для создания естественной тяги за счет теплового и ветрового напора. Ветер создает внутри цилиндрической оболочки зону пониженного давления, способствующего работе вытяжной системы

d, мм	D, мм	H_1, мм	m, кг	t, мм
100	200	120	1,57	0,5
125	250	175	2,18	
160	320	210	3,10	
180	360	230	3,76	
200	400	250	4,74	0,7
250	500	300	6,41	
280	560	320	7,45	
315	630	360	10,44	
355	700	410	17,10	
400	750	460	15,48	
450	800	510	30,00	
500	900	560	27,62	
560	1000	620	51,60	1,0
630	1200	700	41,69	
710	1320	780	66,96	
800	1500	870	89,97	
900	1650	970	111,26	
1000	1800	1250	153,59	
1120	1980	1250	187,48	
1250	2250	1250	230,00	

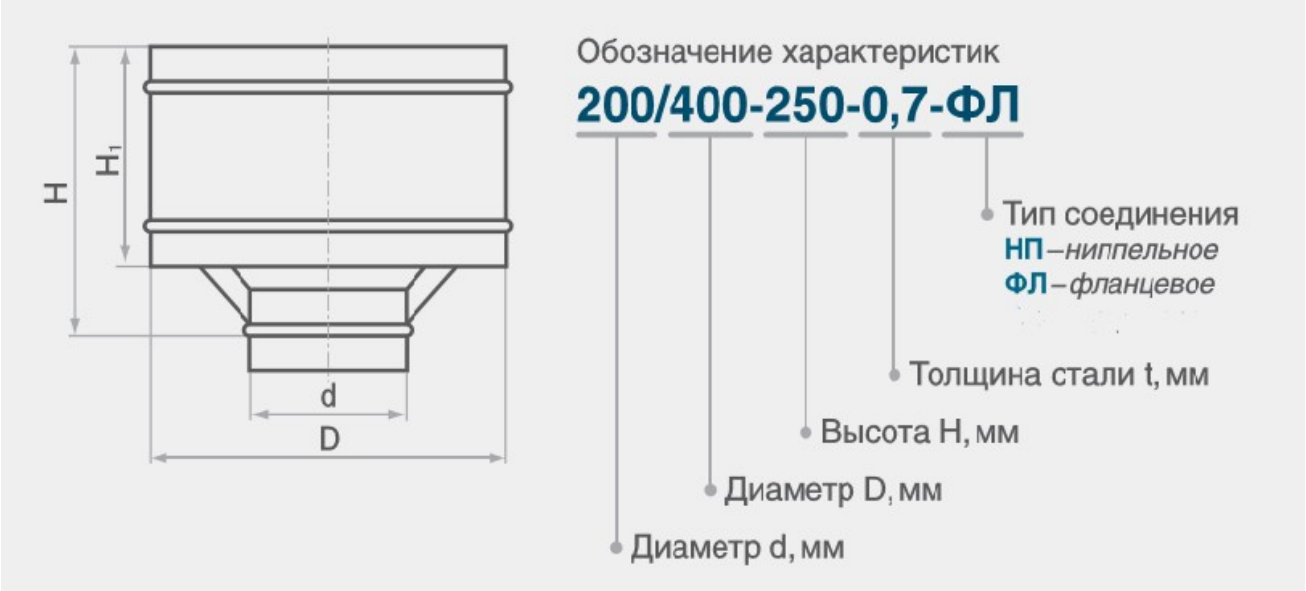

НАСАДКА ДЛЯ ВЫБРОСА ВОЗДУХА

Технические характеристики

d, мм	D, мм	H, мм	m, кг	t, мм
160	320	272	1,54	0,5
180	335	305	2,05	
200	345	336	2,33	0,7
250	430	404	3,60	
280	480	486	4,51	
315	550	496	5,51	
355	615	564	8,98	
400	685	724	12,02	
450	775	776	14,00	
500	855	844	17,00	
560	955	936	21,02	1,0
630	1075	1040	26,10	
710	1215	1192	33,30	
800	1360	1304	59,80	

Насадки сделаны из оцинкованной стали, также доступны для заказа другие материалы, такие как нержавеющая сталь.

Насадки снабжаются сеткой сверху и отверстием во внутреннем конусе для сбора снега и воды, которые выводятся из насадки.

УЗЕЛ ПРОХОДА

Технические характеристики

Узел прохода служит для прохода вентиляционных шахт через кровельные перекрытия зданий.

Узлы прохода изготавливаются из х/к стали толщиной 1,2 мм.

«Наружная юбка» изготавливается из х/к стали толщиной 3,0 мм. УП покрываются грунтом ГФ-21.

Без клапана

Исп.	Модель	D, мм	m, кг
без кольца для сбора конденсата	УП1	200	83,0
	УП1-01	250	95,0
	УП1-02	280	96,5
	УП1-03	315	98,5
	УП1-04	400	121,5
	УП1-05	450	124,0
	УП1-06	500	127,0
	УП1-07	630	165,0
	УП1-08	710	169,0
	УП1-09	800	236,5
	УП1-10	1000	246,5
	УП1-11	1250	261,5
с кольцом для сбора конденсата	УП1-12	200	84,5
	УП1-13	250	95,5
	УП1-14	280	97,5
	УП1-15	315	99,5
	УП1-16	400	123,0
	УП1-17	450	125,5
	УП1-18	500	128,5
	УП1-19	630	166,5
	УП1-20	710	171,0
	УП1-21	800	238,5
	УП1-22	1000	249,0
	УП1-23	1250	265,0

С клапаном и ручным управлением

Исп.	Модель	D, мм	m, кг
без кольца для сбора конденсата	УП2	200	84,5
	УП2-01	250	95,5
	УП2-02	280	97,5
	УП2-03	315	99,5
	УП2-04	400	123,0
	УП2-05	450	125,5
	УП2-06	500	128,5
	УП2-07	630	166,5
	УП2-08	710	171,0
	УП2-09	800	238,5
	УП2-10	1000	249,0
	УП2-11	1250	265,0
с кольцом для сбора конденсата	УП2-12	200	84,5
	УП2-13	250	95,5
	УП2-14	280	97,5
	УП2-15	315	99,5
	УП2-16	400	123,0
	УП2-17	450	125,5
	УП2-18	500	128,5
	УП2-19	630	166,5
	УП2-20	710	171,0
	УП2-21	800	238,5
	УП2-22	1000	249,0
	УП2-23	1250	265,0

Примечание

Для D≤400 мм — D =D+300,

для D>400 мм — D =D+400.

Типы исполнения

Тип 1
без клапана

Тип 2
с клапаном
и ручным
управлением

Тип 3
с клапаном
и площадкой п
исполнительны
механиз

С

клапаном и площадкой под эл. привод

С утепленным клапаном и площадкой электропривод

Исп.	Модель	D, мм	m, кг
без кольца для сбора конденсата	УП3	200	74,5
	УП3-01	250	77,9
	УП3-02	280	79,5
	УП3-03	315	82,6
	УП3-04	400	113,5
	УП3-05	450	116,2
	УП3-06	500	119,3
	УП3-07	630	157,1
	УП3-08	710	152,0
	УП3-09	800	155,2
	УП3-10	1000	238,3
	УП3-11	1250	253,2
с кольца для сбора конденсата	УП3-12	200	75,0
	УП3-13	250	78,7
	УП3-14	280	80,3
	УП3-15	315	83,5
	УП3-16	400	114,6
	УП3-17	450	117,6
	УП3-18	500	120,7
	УП3-19	630	158,9
	УП3-20	710	164,0
	УП3-21	800	167,0
	УП3-22	1000	241,3
	УП3-23	1250	257,2

Исп.	Модель	D, мм	m, кг
без кольца для сбора конденсата	УП5	200	75,3
	УП5-01	250	72,9
	УП5-02	280	80,7
	УП5-03	315	83,8
	УП5-04	400	115,0
	УП5-05	450	117,8
	УП5-06	500	121,0
	УП5-07	630	159,2
	УП5-08	710	164,4
	УП5-09	800	168,3
	УП5-10	1000	241,6
	УП5-11	1250	257,5
с кольца для сбора конденсата	УП5-12	200	75,8
	УП5-13	250	79,6
	УП5-14	280	81,4
	УП5-15	315	84,7
	УП5-16	400	115,1
	УП5-17	450	119,2
	УП5-18	500	122,4
	УП5-19	630	161,0
	УП5-20	710	166,4
	УП5-21	800	170,6
	УП5-22	1000	244,6
	УП5-23	1250	261,2

Исп.	Модель	D, мм	m, кг
без кольца для сбора конденсата	УП4	200	83,8
	УП4-01	250	96,0
	УП4-02	280	97,6
	УП4-03	315	99,7
	УП4-04	400	123,0
	УП4-05	450	125,6
	УП4-06	500	128,7
	УП4-07	630	167,1
	УП4-08	710	171,4
	УП4-09	800	239,2
	УП4-10	1000	249,8
	УП4-11	1250	265,5

С утепленным клапаном и ручным управлением

Исп.	Модель	D, мм	m, кг
с кольца для сбора конденсата	УП4-12	200	86,3
	УП4-13	250	96,5
	УП4-14	280	98,6
	УП4-15	315	100,7
	УП4-16	400	124,4
	УП4-17	450	127,1
	УП4-18	500	130,2
	УП4-19	630	168,5
	УП4-20	710	173,4
	УП4-21	800	241,2
	УП4-22	1000	252,3
	УП4-23	1250	269,0

ШУМОГЛУШИТЕЛЬ ТРУБЧАТЫЙ КРУГЛЫЙ ШГТК

Технические характеристики

Наименование	d,мм	D,мм	δ,мм	L,мм	m, кг
ШГТК 100/600/0,7	100	200	0,7	600	4,07
ШГТК 125/600/0,7	125	225			4,68
ШГТК 160/600/0,7	160	250			5,49
ШГТК 200/600/0,7	200	315			6,9
ШГТК 200/900/0,7	200	315			9,57
ШГТК 250/600/0,7	250	355			8,01
ШГТК 250/900/0,7	250	355		900	11,11
ШГТК 315/600/0,7	315	450			10,25
ШГТК 315/900/0,7	315	450			14,18
ШГТК 355/900/0,7	355	450			16,04
ШГТК 400/900/0,7	400	500			20,53
ШГТК 450/900/0,7	450	560			23,08
ШГТК 500/900/0,7	500	630			26,08
ШГТК 560/900/0,7	560	710			26,5
ШГТК 630/900/0,7	630	800			29,98

Шумоглушители ШГТК предназначены для снижения уровня аэродинамического шума в системах вентиляции, создаваемого потоком воздуха при прохождении через приточные установки, вентиляторы, дросселя и другое сетевое оборудование.

Примечание

Шумоглушители используют как в вытяжных, так и в приточных системах, в вытяжной системе ставят два шумоглушителя — до и после вентилятора.

Для большего эффекта шумоглушения необходимо увеличить диаметр D по отношению к диаметру d.

Возможно изготовление шумоглушителей ШГТК по специальному заказу любой длины L и диаметру D.

ШУМОГЛУШИТЕЛЬ ТРУБЧАТЫЙ КРУГЛЫЙ ГТК, СЕРИЯ 5.904-17

Технические характеристики

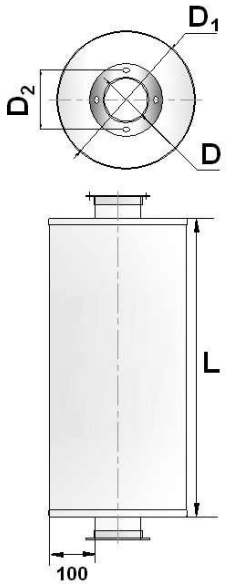

Модель	Площадь своб. сеч. м2	Сечение, мм			Длина, L, мм.	Масса, кг.
		D,мм	D1,мм	D2, мм		
ГТК 1-1	0,0123	125	315	155	980	9,7
ГТК 1-2	0,0314	200	400	230		12,9
ГТК 1-3	0,0491	250	450	280		16
ГТК 1-4	0,0779	315	560	345		22,1
ГТК 1-5	0,126	400	710	430		31,3
ГТК 1-6	0,196	500	800	530		37,2
ГТК 2-1	0,0123	125	315	155	480	5,7
ГТК 2-2	0,0314	200	400	230		7,7
ГТК 2-3	0,0491	250	450	280		9,6
ГТК 2-4	0,0779	315	560	345		13,2
ГТК 2-5	0,126	400	710	430		19,5
ГТК 2-6	0,196	500	800	530		23,1

Возможно изготовление шумоглушителей ГТК по специальному заказу любой длины L и диаметру D.

ШУМОГЛУШИТЕЛЬ ТРУБЧАТЫЙ ПРЯМОУГОЛЬНЫЙ ГТП, СЕРИЯ 5.904-17

Технические характеристики

Шумоглушители ГТП имеют высокую эффективность при установке в системах вентиляции для снижения уровня аэродинамического шума, при этом шумоглушители ГТП можно установить независимо от направления воздушных потоков. Производятся по серии 5.904-17.

Модель	a, мм	b, мм	A, мм	B, мм	L, мм	m, кг
ГТП 1-1	200	100	400	300	980	18,8
ГТП 1-2	300	200	500	400	980	26,2
ГТП 1-3	400	200	600	400	980	29,6
ГТП 1-4	400	300	600	500	980	33,7
ГТП 1-5	400	400	600	600	980	37,3
ГТП 2-1	200	100	400	300	480	11,2
ГТП 2-2	300	200	500	400	480	15,6
ГТП 2-3	400	200	600	400	480	18,1
ГТП 2-4	400	300	600	500	480	20,4
ГТП 2-5	400	400	600	600	480	22,2

Примечание

В стандартном шумоглушителе ГТП A(B)=a(b)+200 мм.

Возможно изготовление шумоглушителей ГТП по специальному заказу различного сечения A, B и различной длины L.

ШУМОГЛУШИТЕЛЬ ТРУБЧАТЫЙ ПРЯМОУГОЛЬНЫЙ ШГТП

Технические характеристики

Примечание

В стандартном шумоглушителе ШГТП A(B)=a(b)+100мм.

Возможно изготовление шумоглушителей ШГТП по специальному заказу различного сечения A, B и различной длины L.

Наименование	A, мм	B, мм	L, мм	δ, мм	m, кг	S, м²
ШГТП 100/200/600	100	200	600	0,5	4,27	0,65
ШГТП 200/200/600	200	200	600	0,5	5,23	0,82
ШГТП 200/300/600	200	300	600	0,7	7,76	0,99
ШГТП 200/400/600	200	400	600	0,7	8,99	1,16
ШГТП 300/400/600	300	400	600	0,7	10,45	1,37
ШГТП 400/400/600	400	400	600	0,7	11,90	1,58
ШГТП 100/200/900	100	200	900	0,7	7,13	0,95
ШГТП 200/200/900	200	200	900	0,7	8,74	1,18
ШГТП 200/300/900	200	300	900	0,7	10,34	1,41
ШГТП 200/400/900	200	400	900	0,7	11,95	1,64
ШГТП 300/400/900	300	400	900	0,7	13,77	1,91
ШГТП 400/400/900	400	400	900	0,7	15,59	2,18

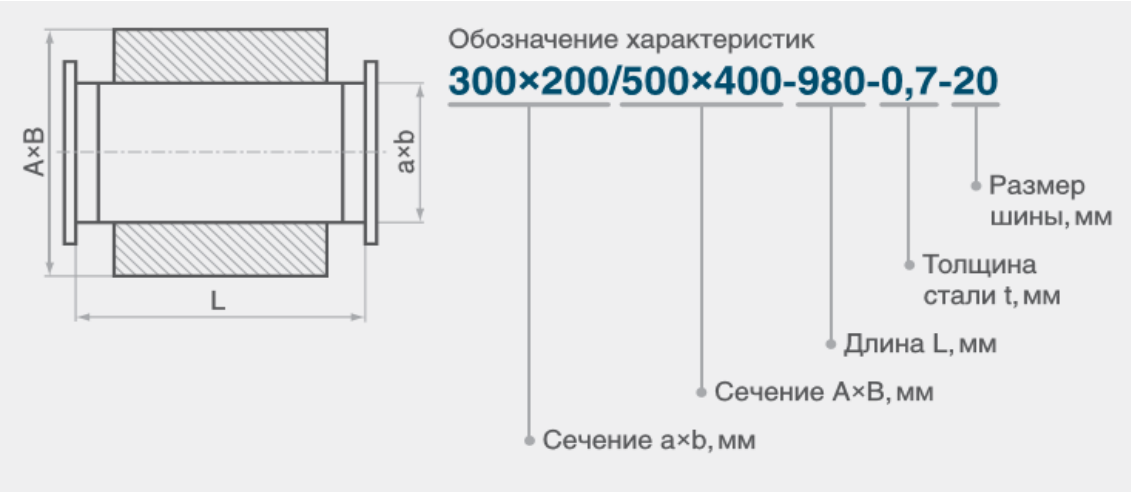

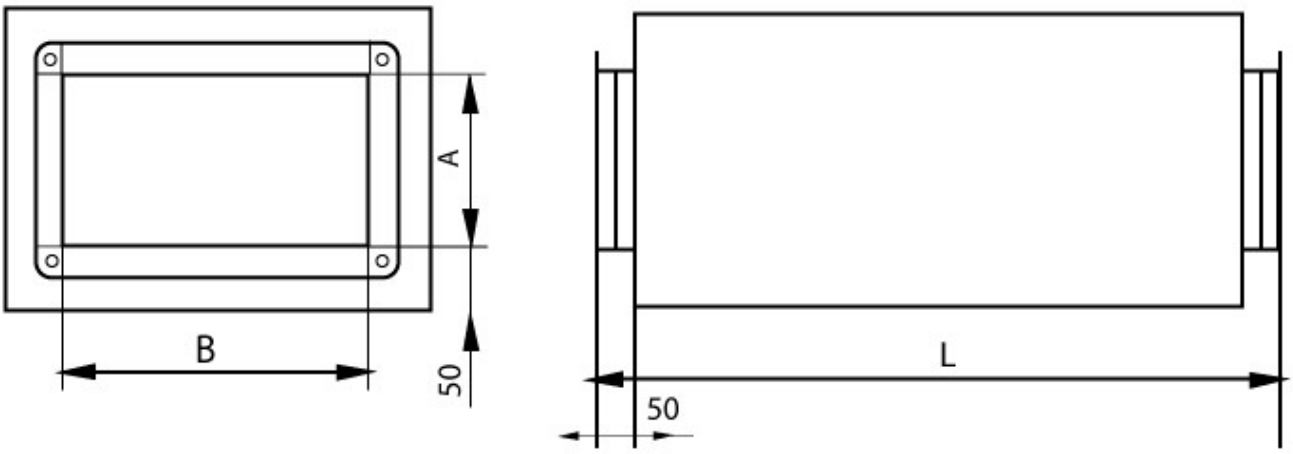

ШУМОГЛУШИТЕЛЬ ПЛАСТИНЧАТЫЙ ПРЯМОУГОЛЬНЫЙ ГП, СЕРИЯ 5.904-17

Технические характеристики

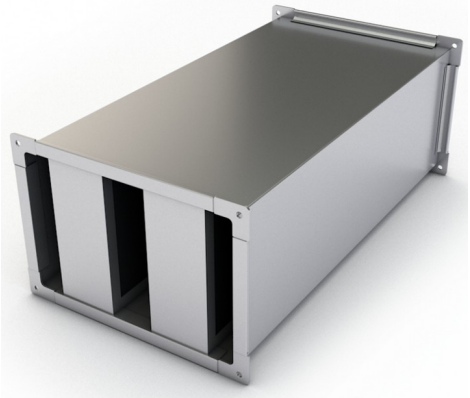

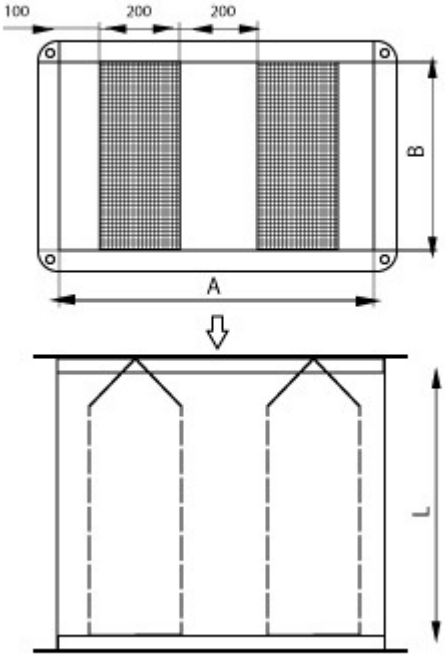

Наименование	A, мм	B, мм	L, мм	m, кг
ГП 1-1	800	500	1000	45,43
ГП 1-2	1200	500	1000	63,37
ГП 1-3	1600	500	1000	81,30
ГП 2-1	800	1000	1000	75,95
ГП 2-2	1200	1000	1000	104,69
ГП 2-3	1600	1000	1000	133,42
ГП 2-4	2000	1000	1000	162,16
ГП 3-1	800	1500	1000	123,01
ГП 3-2	1200	1500	1000	168,47
ГП 3-3	1600	1500	1000	213,94
ГП 4-1	800	2000	1000	158,21
ГП 4-2	1200	2000	1000	216,03
ГП 4-3	1600	2000	1000	273,86
ГП 5-1	800	500	1500	76,94
ГП 5-2	1200	500	1500	107,50
ГП 5-3	1600	500	1500	138,07
ГП 6-1	800	1000	1500	128,98
ГП 6-2	1200	1000	1500	177,98
ГП 6-3	1600	1000	1500	226,99
ГП 6-4	2000	1000	1500	276,00
ГП 7-1	800	1500	1500	181,02
ГП 7-2	1200	1500	1500	248,46
ГП 7-3	1600	1500	1500	315,91
ГП 8-1	800	2000	1500	233,06
ГП 8-2	1200	2000	1500	318,94
ГП 8-3	1600	2000	1500	404,83

Шумоглушитель ГП представляет собой воздуховод прямоугольного сечения, разделенный вдоль прохода воздуха пластинами, наполненными звукопоглащающим материалом.

Для уменьшения гидравлического сопротивления и уровня звукового шума, со стороны входа воздушного потока перед пластинами устанавливаются обтекатели.

ШУМОГЛУШИТЕЛЬ ПЛАСТИНЧАТЫЙ ПРЯМОУГОЛЬНЫЙ ШГП

Технические характеристики

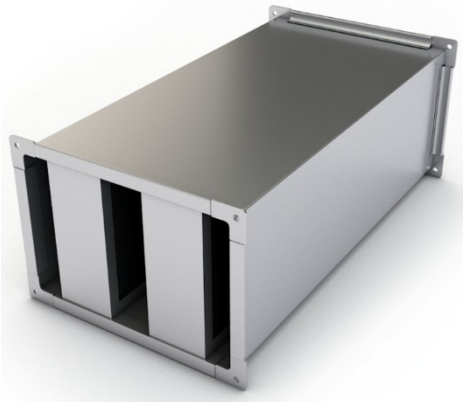

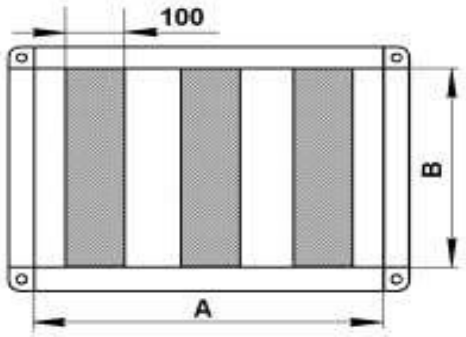

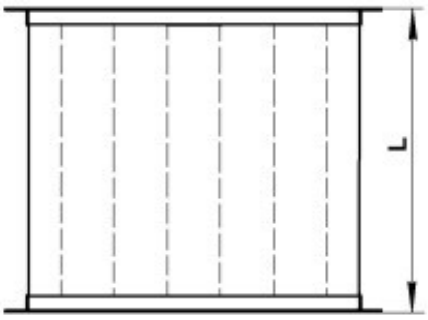

Наименование	A, мм	B, мм	L, мм	δ, мм	Кол-во пластин	m, кг	S, м²
ШГП 300/150	300	150	600	0,5	1	4,50	0,66
ШГП 300/150	300	150	900	0,5	1	5,92	0,99
ШГП 400/200	400	200	600	0,7	2	7,31	0,84
ШГП 400/200	400	200	900	0,7	2	9,97	1,26
ШГП 500/250	500	250	600	0,7	2	8,81	1,02
ШГП 500/250	500	250	900	0,7	2	12,06	1,53
ШГП 500/300	500	300	600	0,7	2	9,44	1,08
ШГП 500/300	500	300	900	0,7	2	12,94	1,62
ШГП 600/300	600	300	600	0,7	3	10,87	1,20
ШГП 600/300	600	300	900	0,7	3	14,98	1,80
ШГП 600/350	600	350	600	0,7	3	11,59	1,26
ШГП 600/350	600	350	900	0,7	3	16,00	1,89
ШГП 700/400	700	400	600	0,7	4	13,92	1,44
ШГП 700/400	700	400	900	0,7	4	19,33	2,16
ШГП 800/500	800	500	600	0,7	4	16,42	1,68
ШГП 800/500	800	500	900	0,7	4	22,86	2,52
ШГП 900/500	900	500	600	0,9	5	21,03	1,80
ШГП 900/500	900	500	900	0,9	5	29,66	2,70
ШГП 1000/500	1000	500	600	0,9	5	22,10	1,92
ШГП 1000/500	1000	500	900	0,9	5	31,15	2,88

ШУМОГЛУШИТЕЛЬ ТРУБЧАТЫЙ ШГПМ

Технические характеристики

Шумоглушитель ШГПм — воздуховод прямоугольного сечения, с продольной пластиной для шумоглушения.

Примечание

Длина шумоглушителя и толщина материала звукопоголащающего слоя - основные факторы, которые понижают шум.

Возможно изготовление глушителей ШГПм по специальному заказу различного сечения А, В и различной длины L.

Если предъявляются высокие требования по уровню шума не только к воздуховоду, но и к оборудованию в целом, то следует установить шумоглушитель совместно со звукоизолированным вентилятором.

Наименование	A, мм	B, мм	L, мм	δ, мм	m, кг
ШГПм 300/150	300	150	600	0,5	3,84
ШГПм 300/150	300	150	900	0,5	5,19
ШГПм 400/200	400	200	600	0,7	6,31
ШГПм 400/200	400	200	900	0,7	8,81
ШГПм 500/250	500	250	600	0,7	7,94
ШГПм 500/250	500	250	900	0,7	11,16
ШГПм 500/300	500	300	600	0,7	8,56
ШГПм 500/300	500	300	900	0,7	12,07
ШГПм 600/300	600	300	600	0,7	9,65
ШГПм 600/300	600	300	900	0,7	13,65
ШГПм 600/350	600	350	600	0,7	10,31
ШГПм 600/350	600	350	900	0,7	14,62
ШГПм 700/400	700	400	600	0,7	12,15
ШГПм 700/400	700	400	900	0,7	17,29
ШГПм 800/500	800	500	600	0,7	14,83
ШГПм 800/500	800	500	900	0,7	21,19
ШГПм 900/500	900	500	600	0,9	18,96
ШГПм 900/500	900	500	900	0,9	27,34
ШГПм 1000/500	1000	500	600	0,9	20,42
ШГПм 1000/500	1000	500	900	0,9	29,47

ШУМОГЛУШИТЕЛЬ ШГКВ

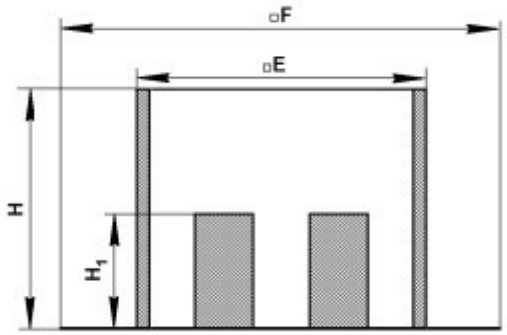

			F
			571
			710
			874
			900
			120
			130
ШГКВ 800/900	1050	1205	154

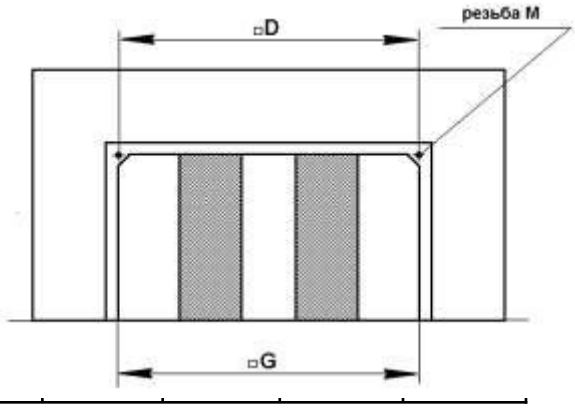

ГЕРМОДВЕРЬ/ГЕРМОЛЮК

Технические характеристики

Модель	A, мм	B, мм	C, мм	D, мм	m, кг
600×500-Н	600	500	590	490	13,2
900×400-Н	900	400	890	390	13,8
1250×500-Н	1250	500	1240	490	20,4
600×500-У	600	500	590	490	13,6
900×400-У	900	400	890	390	14,5
1250×500-У	1250	500	1240	490	22,0

Гермодвери и гермолюки изготавливаются в климатических исполнениях У и УХЛ категории размещения 3 и 4 для эксплуатации в районах с умеренным и холодным климатом по ГОСТ 15150-69.

СТАКАНЫ ПОД КРЫШНЫЕ ВЕНТИЛЯТОРЫ - С

Технические характеристики

Конструкции стаканов разработаны для крепления крышных вентиляторов по ГОСТ 10616-73 применительно к зданиям с покрытиями со стальным профилированным настилом по ГОСТ 24045-86, возводимых в районах с расчётной температурой наружного воздуха минус 40˚С и выше, с газовой средой неагрессивной и слабоагрессивной.

Стакан состоит из круглого корпуса, приваренных к нему уголков для крепления к несущим балкам, верхнего фланца предназначенного для крепления с вентилятором или узлом прохода и обечайки из тонколистового металла.

	Размер, мм	

Обозначение	H	D	D_1	Масса, кг.
C1	570	400	470	49
C2	595	720	772	89
C3	625	1020	1072	121
C4		1220	1290	142
C5		1420	1522	180

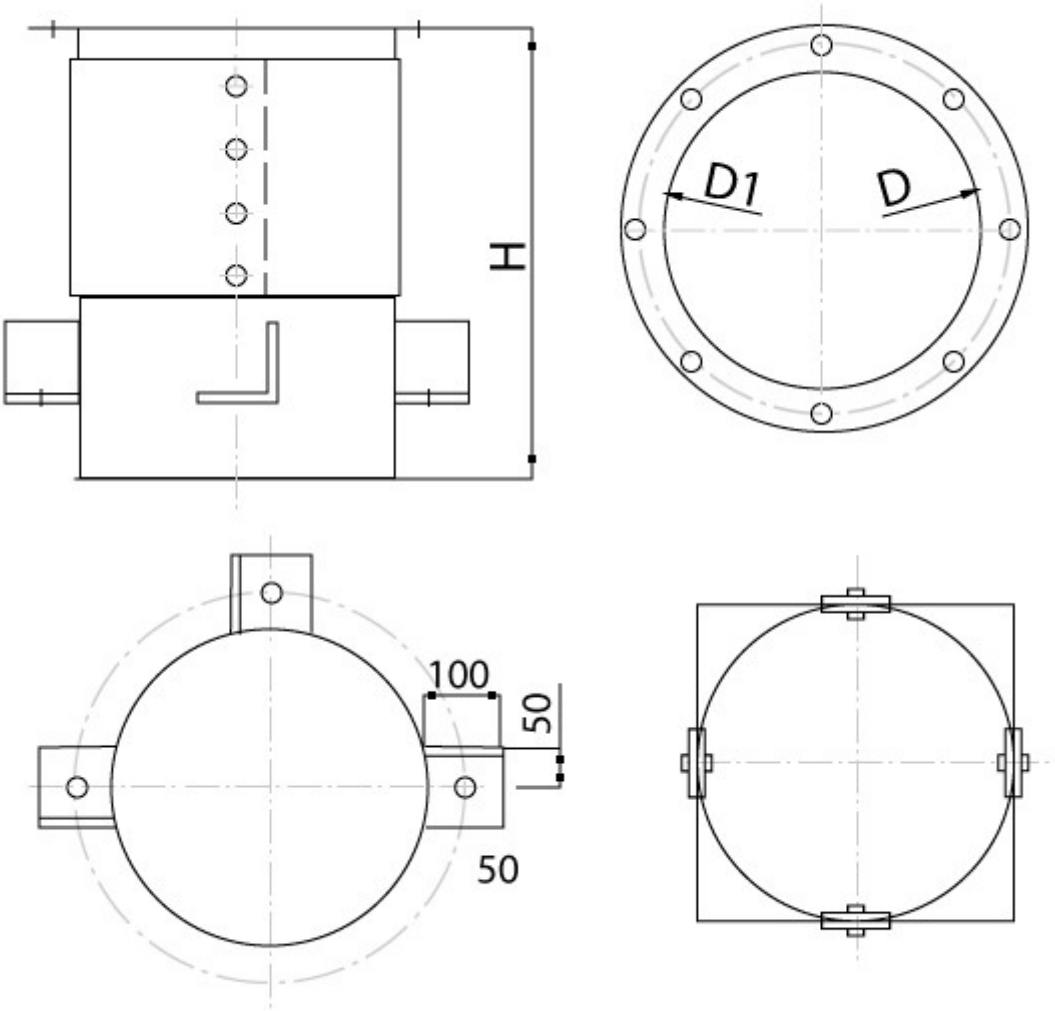

СТАКАНЫ МОНТАЖНЫЕ СК, СКШ, СКУ

Технические характеристики

Стаканы СК (стакан квадратный), СКШ (стакан квадратный шумоглушащий) и СКУ (стакан квадратный утепленный) разработаны с учетом присоединительных размеров стаканов серий С и СБ.

Стаканы СК представляют собой жесткую сварную конструкцию, имеющую в плане вид полого квадрата. Верхний фланец, на который опирается вентилятор, выполнен из горячекатаных уголков и имеет вваренные наружу шпильки М12. В нижней части стаканы имеют по контуру развитую плиту для установки на силовые элементы кровли.

Стаканы СКШ отличаются от СК наличием на боковых стенках звукопоглощающего материала и прижимающей его сетки.

Стаканы СКУ отличаются от СК наличием на боковых стенках теплоизоляционного материала и прижимающего его тонколистового металла.

Все стаканы имеют декоративное защитное покрытие - грунт.

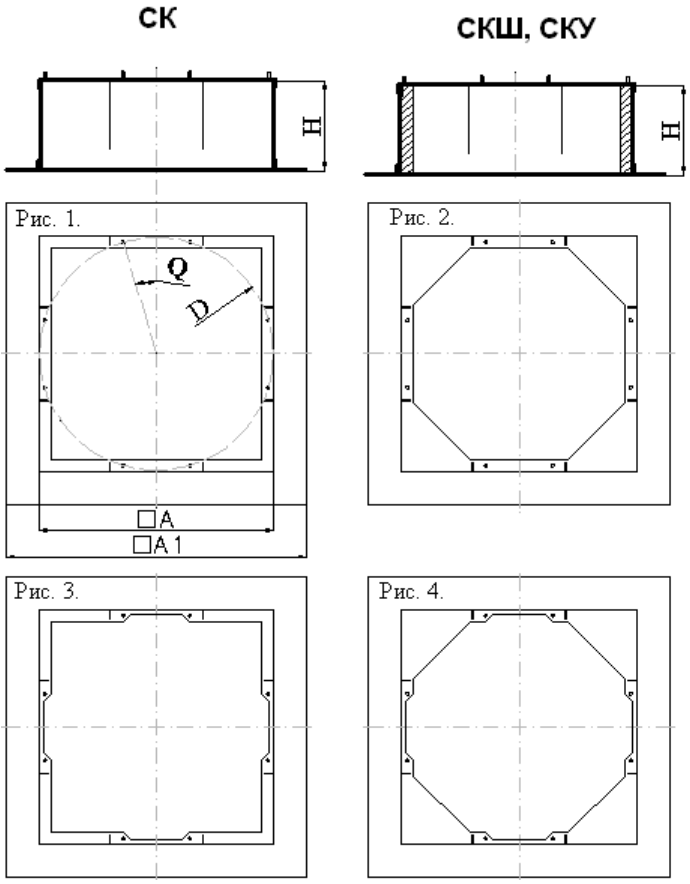

Обозначение	Размеры, мм							Масса, кг		
	D, мм	A, мм	A1, мм	H, мм		Q	n	СК	СКШ, СКУ	СКШк, СКУк
				СК, СКШк, СКУк	СКШ, СКУ					
СК400	470	404	588	400	500	45°	4	25	36	30
СК515	585	484	770	400	500	45°	4	31	44	37
СК630	665	674	958	400	500	22°30'	8	44	62	55
СК700	772	800	1096	400	800	22°30'	8	59	104	72
СК1000	1072	1042	1326	400	800	22°30'	8	78	141	93
СК1200	1272	1290	1572	600	800	22°30'	8	105	162	133
СК1450	1522	1510	1792	600	800	22°30'	8	133	197	164
СК1588	1757	1738	2020	400	600	22°30'	8	133	192	158
СК1772	1957	1922	2204	400	600	22°30'	8	144	214	172

СТАКАНЫ МОНТАЖНЫЕ СМКУ

Технические характеристики

Для облегчения монтажа крышных вентиляторов разработана специальная конструкция утепленного шумоизолированного стакана монтажного СМКУ, применяемого на любом типе кровли.

Стакан монтажный СМКУ представляет собой сборную конструкцию, состоящую из сварной рамы, внутри которой расположены воздуховод квадратного сечения и клапан (при необходимости). Боковые стороны рамы закрыты панелями, а между ними и воздуховодом находится материал термошумоизоляционный.

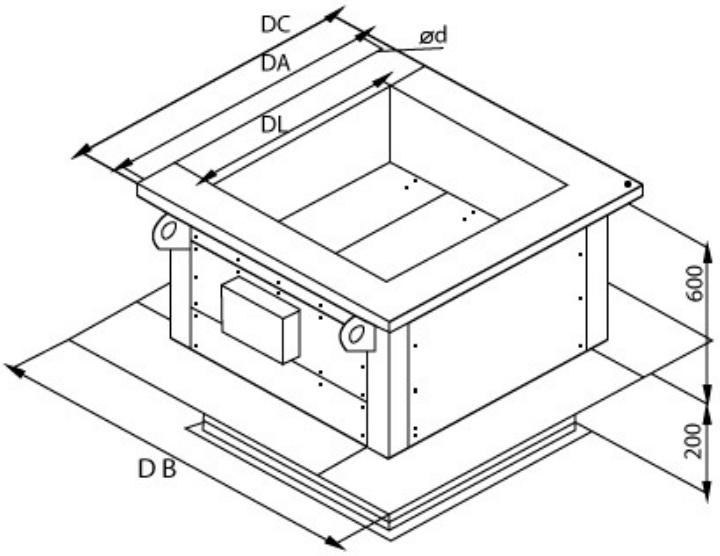

Снаружи рамы по контуру выполнены опорные плиты для установки на несущую часть кровли. Верхний фланец рамы имеет четыре отверстия по квадрату для присоединения с отверстиями у вентиляторов. В нижней части воздуховод выходит за габариты рамы в подкровельное пространство на 200 мм. и к его фланцу снизу могут быть присоединены поддон или ответная часть воздуховода. Детали стакана могут выполняться из окрашенной, оцинкованной или нержавеющей стали.

Типоразмер СМКУ	Размеры, мм					Масса, кг				
	A	B	C	L	d	01	02	03	04	05
35	480	685	520	355	12	49	54	55	58	53
40	530	730	565	400		51	57	59	62	58
45	580	780	615	450		54	61	63	66	63
51	630	830	665	500		57	66	67	71	68
56	690	890	725	560		60	71	72	76	75
63	755	960	790	630		64	96	96	101	102
71	840	1040	875	710		85	104	104	109	113
88	1005	1210	1050	880	14	97	123	122	132	141
90	1050	1230	1090	900		97	124	124	134	144
109	1220	1420	1260	1090		111	147	145	156	179
112	1350	1450	1390	1120		109	147	148	161	181
136	1505	1700	1545	1370	18	130	181	176	190	237

Варианты исполнений

компоновка-01

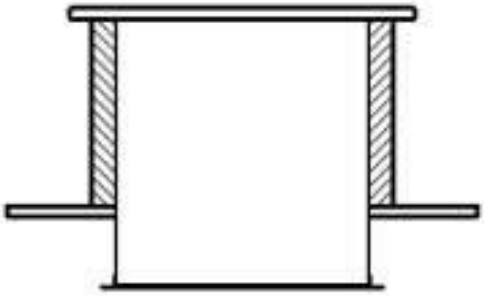

компоновка-02
с клапаном с эл.приводом

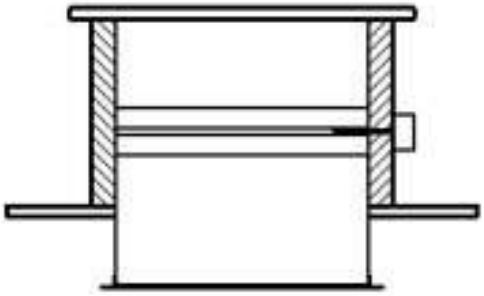

компоновка-03
с обратным клапаном на вытяжку

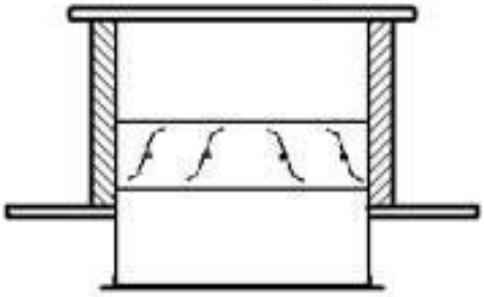

компоновка-04
с клапаном обратным на приток

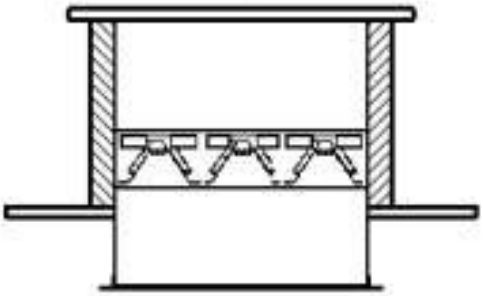

компоновка-05
с пластинами шумоглушения

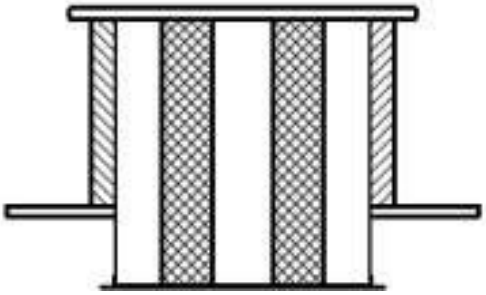

Технические характеристики

Для обеспечения условий безопасности при эксплуатации, а также для сбора и удаления конденсата обязательна установка поддона под монтажный стакан крышного вентилятора.

Поддон крепится к стакану до установки крышного вентилятора. Крепление поддона осуществляется четырьмя специальными болтами.

Необходимо предусматривать отвод конденсата из поддона, для чего в нижней части днища предусмотрен штуцер, к которому может быть присоединена водоотводящая труба.

Поддоны, в зависимости от того типа стакана с которыми они применяются могут быть круглыми или квадратными.

Круглые поддоны П

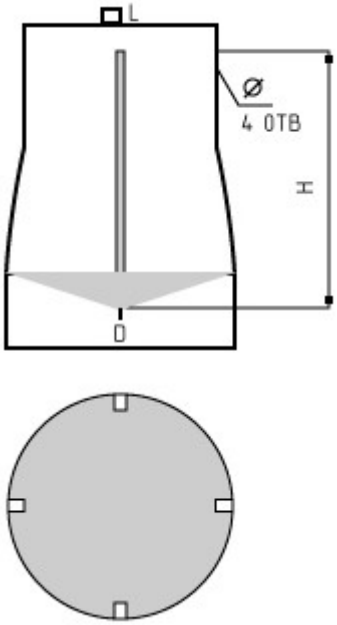

Обозначение	Номер стакана	Размеры, мм.			Масса, кг
		L	D	H	
П-1	1	408	650	875	13
П-2	2	728	990		18
П-3	3	1028	1160	1125	22
П-4	4	1228	1360		26
П-5	5	1430	1610		32

Квадратные поддоны Пк

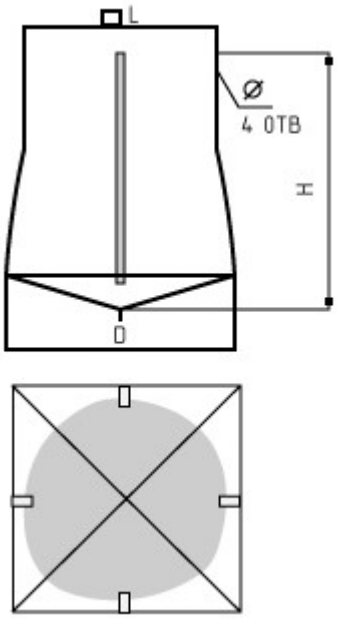

Обозначение	Номер стакана	Размеры, мм.			Масса, кг
		A	L	H	
Пк-50	35	500	355	875	5
	40		400		
	45		450		
Пк-84	51	840	500	875	9
	56		560		
	63		630		
Пк-93	71	930	710	875	11
	88		880		
	90		900		
Пк-137	109	1370	1090	1125	22
	112		1120		
	136		1370		

ФЛАНЕЦ КРУГЛЫЙ

Технические характеристики

Фланец круглый применяется для соединения воздуховодов и фасонных изделий между собой. Представляет собой кольцо, изготовленное из стальной полосы или стального уголка. По окружности фланца располагаются крепежные отверстия, количество которых зависит от диаметра, но оно всегда четное.

Примечание

Фланцы покрыты грунтом ГФ – 021, серого цвета или не грунтованные в зависимости от пожелания заказчика.

D, мм	Отверстия под болты		m, кг	Материал
	Размер, мм	Кол-во, шт		
100	9×16	4	0,24	Листовая сталь, 3 мм
125	9×16	4	0,28	
140	9×16	4	0,31	
160	9×16	6	0,34	
180	9×16	6	0,38	
200	9×16	6	0,55	
225	9×16	6	0,62	
250	9×16	6	0,68	
280	9×16	6	0,75	
315	9×16	6	0,84	
355	9×16	8	1,63	Угловая сталь, 25×25×3 мм
400	9×16	8	1,84	
450	9×16	8	2,06	
500	9×16	8	2,29	
560	9×16	10	2,64	
630	9×16	10	2,96	
710	9×16	12	3,32	
800	11×18	12	3,75	Угловая сталь, 32×32×4 мм
900	11×18	16	5,51	
1000	11×18	16	6,11	
1120	11×18	18	7,74	
1250	11×18	18	8,62	
1400	11×18	22	9,64	
1600	11×18	26	11,00	Угловая сталь, 50×50×5 мм
1800	11×18	28	12,35	
2000	11×18	30	13,57	

ФЛАНЕЦ ПРЯМОУГОЛЬНЫЙ

Технические характеристики

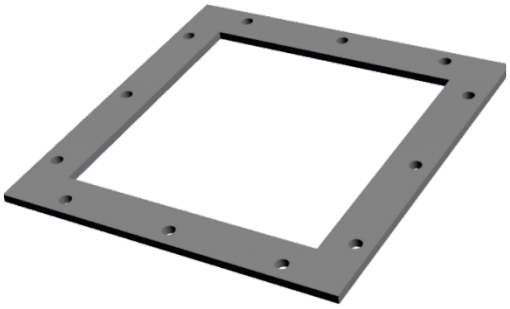

Фланец прямоугольный применяется для соединения воздуховодов и фасонных изделий прямоугольного сечения между собой. Изготавливается из стального уголка.

Примечание

Фланцы покрыты грунтом ГФ – 021 серого цвета или не грунтованные в зависимости от пожелания заказчика.

Размер A×B, мм	Отверстия под болты		m, кг	Материал (угл. сталь)
	Размер, мм	Кол-во, шт		
150×100	9×16	6	0,88	25×25×3 мм
150×150	9×16	8	1,02	
200×100	9×16	6	1,02	
200×150	9×16	8	1,17	
200×200	9×16	8	1,31	
250×100	9×16	6	1,17	
250×150	9×16	8	1,31	
250×200	9×16	8	1,46	
250×250	9×16	8	1,61	
300×200	9×16	8	1,61	
300×250	9×16	8	1,75	
300×300	9×16	8	1,90	
400×200	9×16	10	1,90	
400×250	9×16	10	2,04	
400×300	9×16	12	2,19	
400×400	9×16	12	2,48	
500×200	9×16	12	2,19	
500×250	9×16	12	2,34	
500×300	9×16	14	2,48	
500×400	9×16	14	2,77	
500×500	9×16	16	3,07	
600×250	9×16	12	2,63	
600×300	9×16	14	2,77	

Размер A×B, мм	Отверстия под болты		m, кг	Материал (угл. сталь)
	Размер, мм	Кол-во, шт		
700×400	9×16	16	3,36	25×25×3 мм
700×500	9×16	16	4,74	
700×600	9×16	18	5,14	
700×800	9×16	18	5,92	
800×250	9×16	14	3,21	32×32×4 мм
800×300	9×16	16	3,36	
800×400	9×16	16	4,74	
800×500	9×16	18	5,14	
800×600	9×16	18	5,54	
800×800	9×16	20	6,30	
900×300	9×16	16	4,74	
900×400	9×16	16	5,14	
900×500	9×16	18	5,54	
900×600	9×16	20	5,92	
900×700	9×16	20	6,30	
900×800	9×16	22	7,15	
900×900	9×16	24	7,97	
1000×300	9×16	20	3,94	
1000×400	9×16	20	5,50	
1000×500	9×16	24	5,90	
1000×600	9×16	22	6,30	
1000×800	11×18	24	7,97	

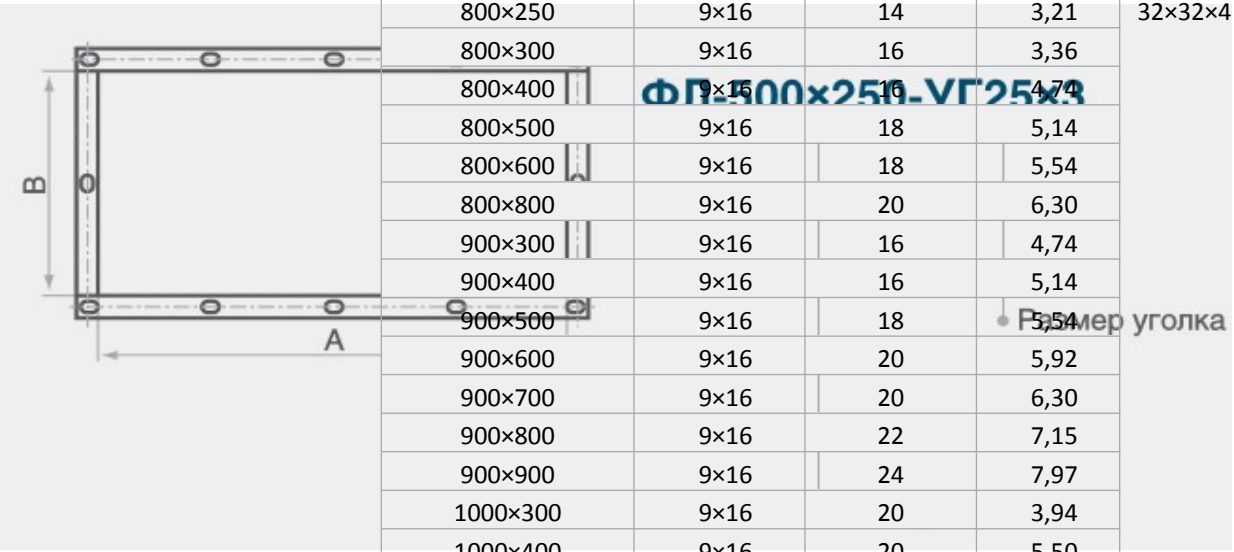

1000×1000	11×18	28	8,90	
1200×400	11×18	20	6,28	
1200×500	11×18	24	6,68	
1200×600	11×18	22	7,97	
1200×800	11×18	24	8,90	
1200×1000	11×18	28	10,90	
1200×1200	11×18	28	11,86	
1600×500	11×18	26	9,24	50×50×5 мм
1600×600	11×18	26	9,70	
1600×800	11×18	28	11,90	
1600×1000	11×18	32	12,80	
1600×1200	11×18	32	13,76	
1600×1600	11×18	36	15,70	
2000×500	11×18	30	10,98	
2000×600	11×18	30	12,80	
2000×800	11×18	32	13,80	
2000×1000	11×18	36	14,70	
2000×1200	11×18	36	15,70	
2000×1600	11×18	40	17,60	
2000×2000	11×18	44	19,55	